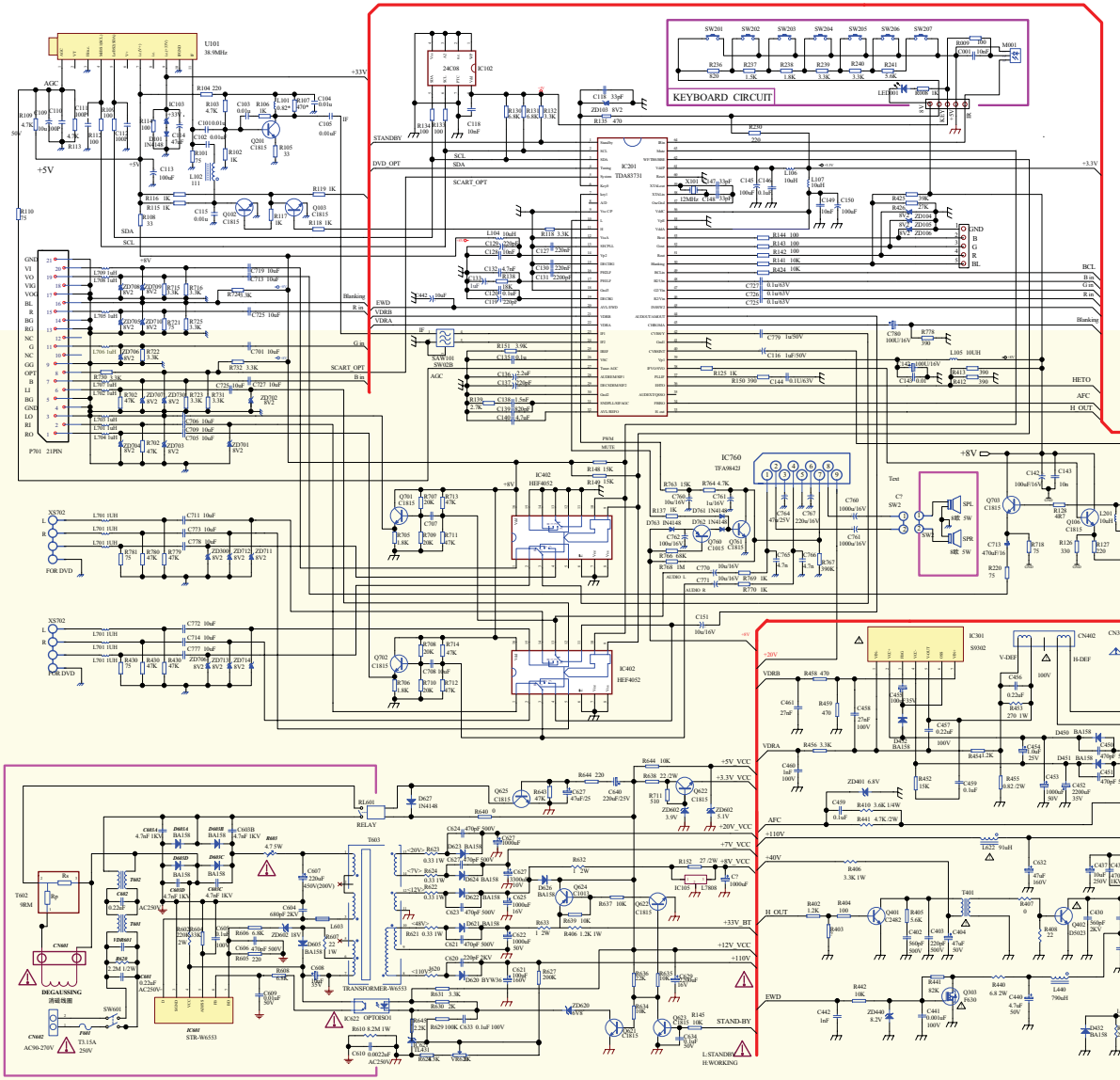

3P52		2006-08-26
Pin62	Pin63	TV/AV
0	0	AV
0	1	AV
1	0	AV
1	1	TV

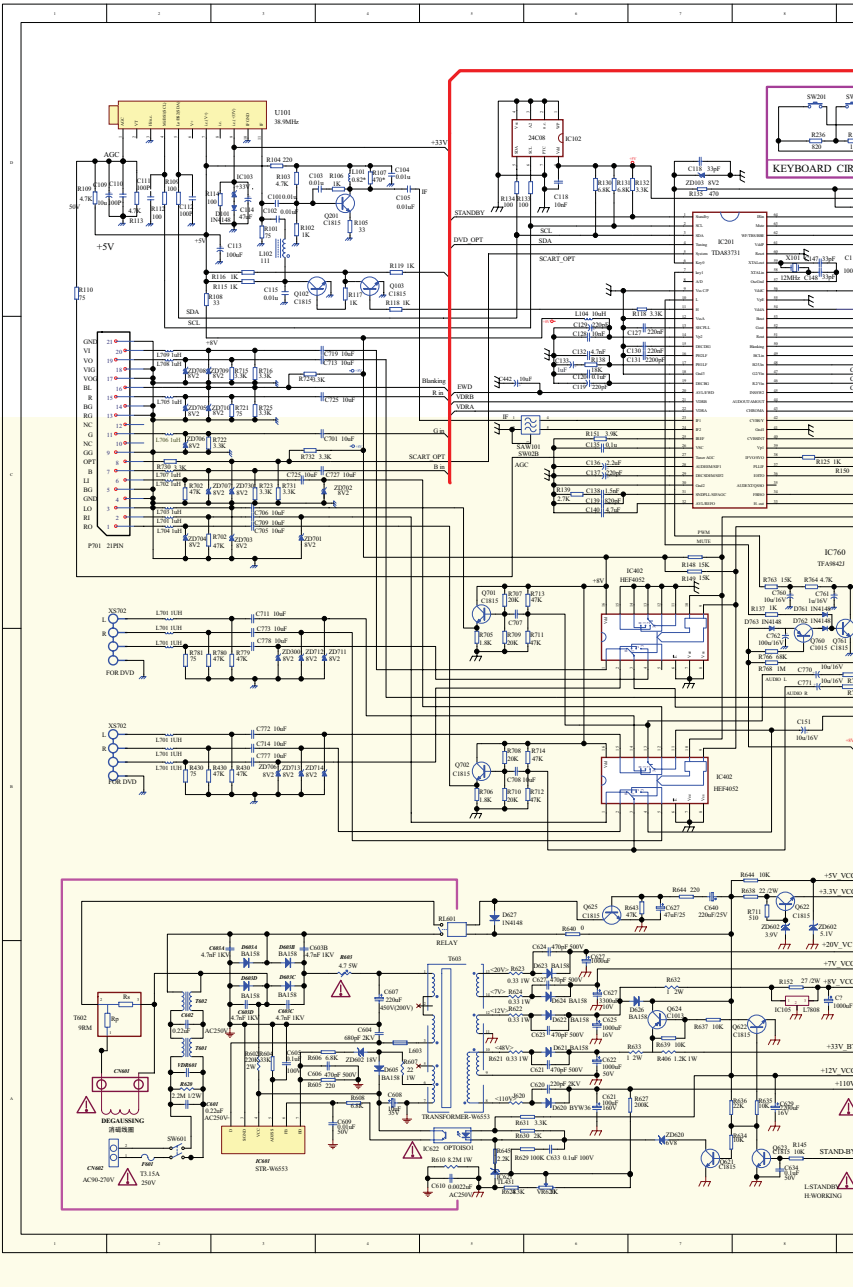

U101
38.9MHz
AGC
+5V
+33V
IC102
24C08
STANDBY
DVD OPT
SCL
SDA
SCART_OPT
IC201
TDA83731
KEYBOARD CIR
SW201
P701 21PIN
Blinking
EWD
VDRB
VDRA
SAW101
SW02B
IC402
HEF4052
IC760
TFA9842J
XS702
FOR DVD
RELAY
T603
TRANSFORMER-W6553
IC601
STR-W6553
T602
9RM
CN601
DEGAUSSING
消磁线圈
CN602
AC90-270V
T401
T3.15A
250V
SW601
OPTOISO1
L-STANDBY
H-WORKING

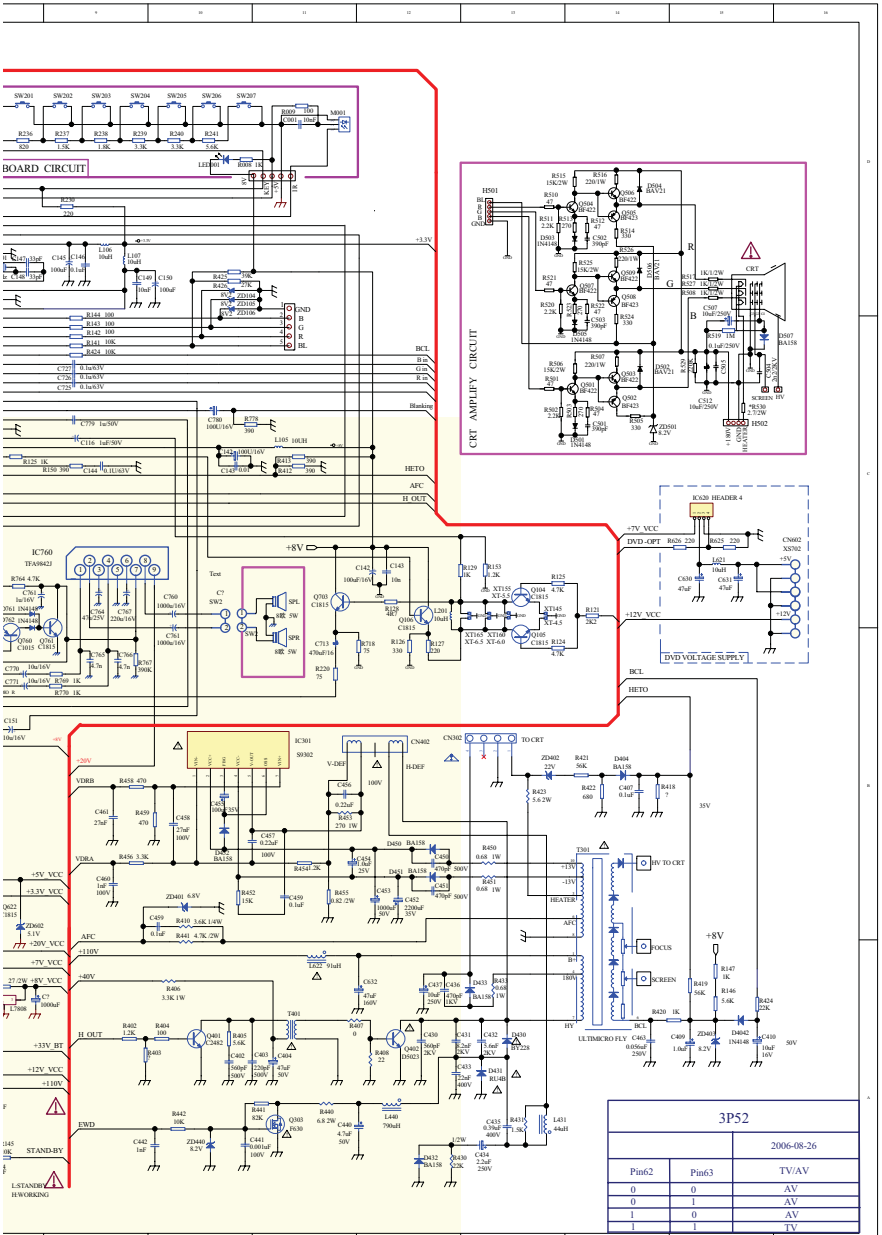

3P52		2006-08-26
Pin62	Pin63	TV/AV
0	0	AV
0	1	AV
1	0	AV
1	1	TV