TELEFUNKEN
SERVICE

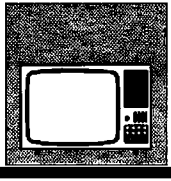

Téléviseur Couleur
Châssis 814/2N/F

FSEX 79-2814/2 N/F

Schéma de principe du châssis 814/2N

Le schéma est dessiné dans le cas 220 V et 625 lignes.

				819 lignes					nouvelle norme VHF 625 lignes		
				BR 3005 — BR 3006		BR 3005 × BR 3006			BR 3005 — BR 3006	BR 3005 × BR 3006	
		UHF	JHF	Bd IIIp	Bd IIIi	Bd IIIi	Bd IIIo	Bd I	Bd III	Bd III	Bd I
		1-7	8	1-3	6-8	1-3	6-8	1-3 6-8	5	4	4+5
SV 3001/	1	12V	12V	0V	0V	0V	0V	0V	12V	12V	12V
	2	U_3 = 12V									
	3	11V	11V	0V	0V	0V	0V	0V	11V	11V	11V
	4	U_3 = 12V									
	5	U_3 = 12V									
	6										
	7	0V	0V	0V	11V	11V	0V	0V	11V	11V	0V
	8	0V	0V	11V	0V	0V	11V	0V	0V	0V	0V
	9	⊥									
	10	env 7,3V s.s									
SV 3002/	1	12V									
	2	impulsions négatives de retour de balayage lignes env. 60Vcc									
	3	-12V	-12V	-12V	12V	12V	-12V	-12V	12V	12V	-12V
	4	-12V	-12V	11V	11V	11V	11V	-12V	11V	11V	-12V
	5	0V	0V	11V	11V	11V	11V	11V	11V	11V	11V
	6	-12V	-12V	12V	-12V	-12V	12V	-12V	-12V	-12V	-12V
	7	U_D = 0,8...28V									
	8	33V									
	9	⊥									
	10	U_6 = 230V									
SV 911/	2	11V	11V	0V	0V	0V	0V	0V	11V	11V	11V
	5	0V	0V	11V	11V	11V	11V	11V	11V	11V	11V
	7	11V	11V	0V	0V	0V	0V	0V	0V	0V	0V
	10	0V	11V	0V	0V	0V	0V	0V	0V	0V	0V

Brochage transistors

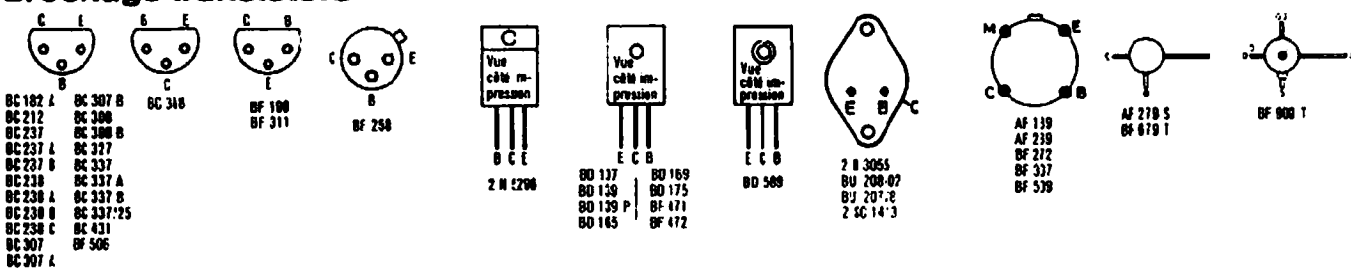

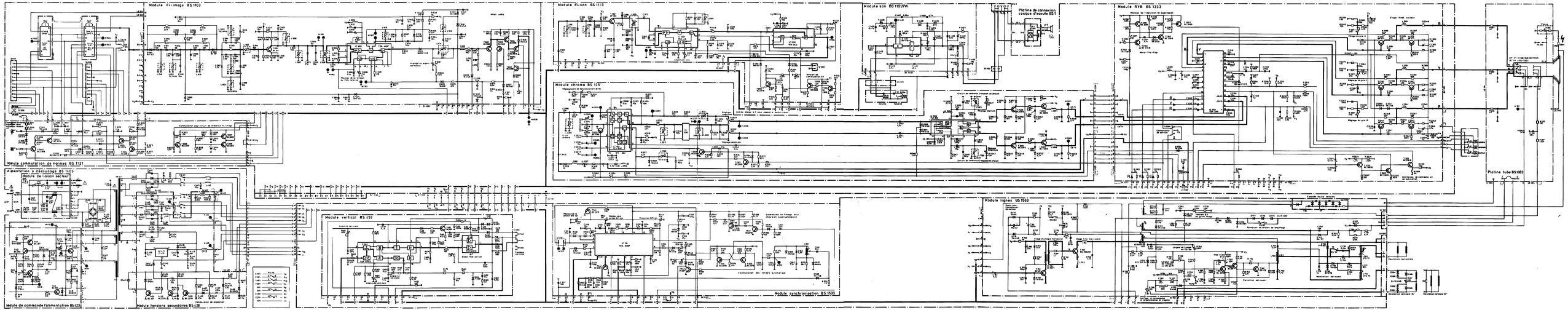
Module Fi-image BS 1103
Module Fi-son BS 1113
Module son BS 1160/W
Platine de connexion cassette d'accès BS 1
Module RVB BS 1333
Module chroma BS 1173
Module commutation de normes BS 1121
Alimentation à découpage BS 1105
(Module de liaison secteur)
Module vertical BS 1153
Module synchronisation BS 1533
Module lignes BS 1563
Platine tube BS 1383
Module de commande/alimentation BS 1423
Module tensions secondaires BS 1429

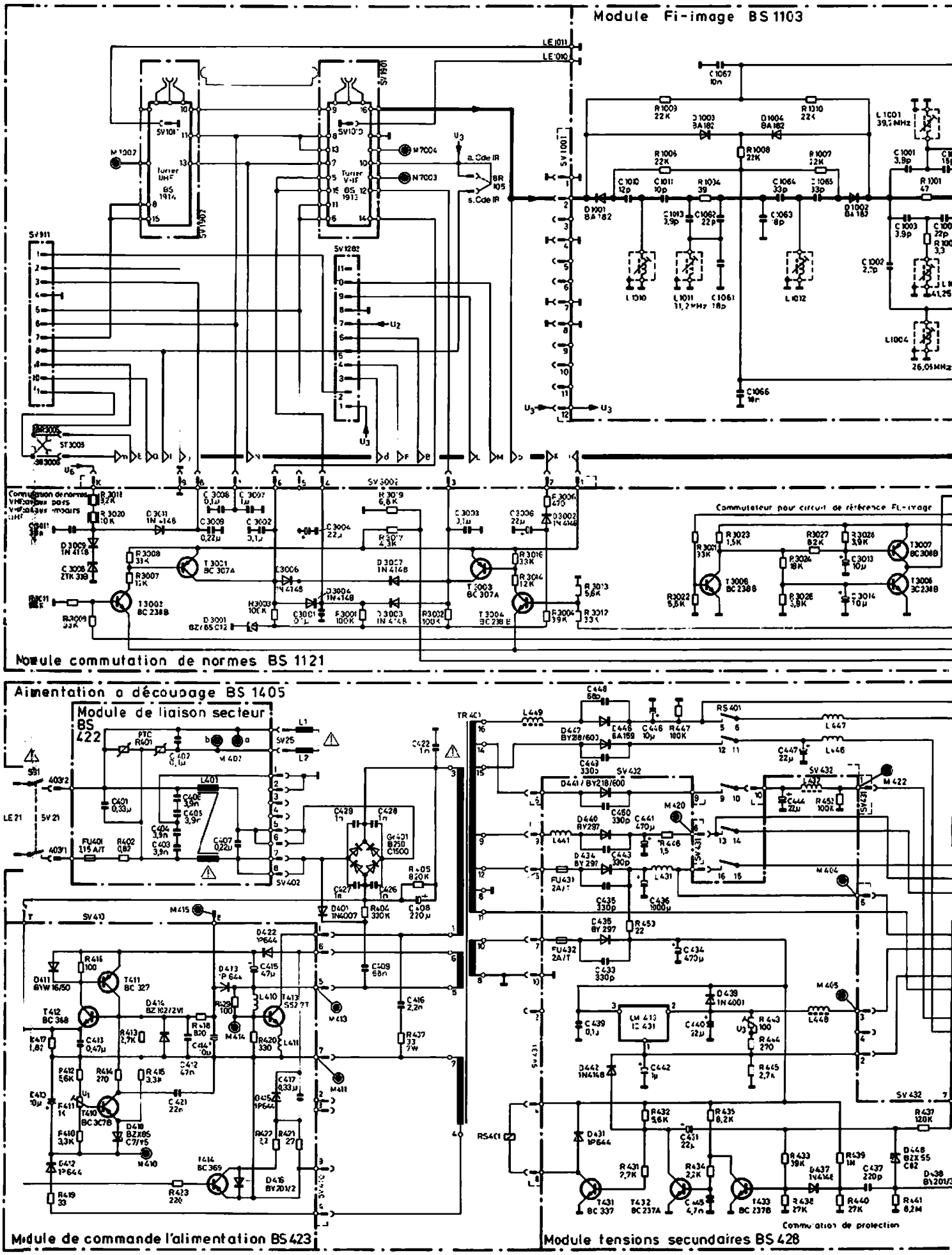
Module Fi-image BS 1103
Module commutation de normes BS 1121
Commutateur pour circuit de référence FI-image
Alimentation à découpage BS 1405
Module de liaison secteur BS 422
Module de commande l'alimentation BS 423
Module tensions secundaires BS 428
Commutation de protection

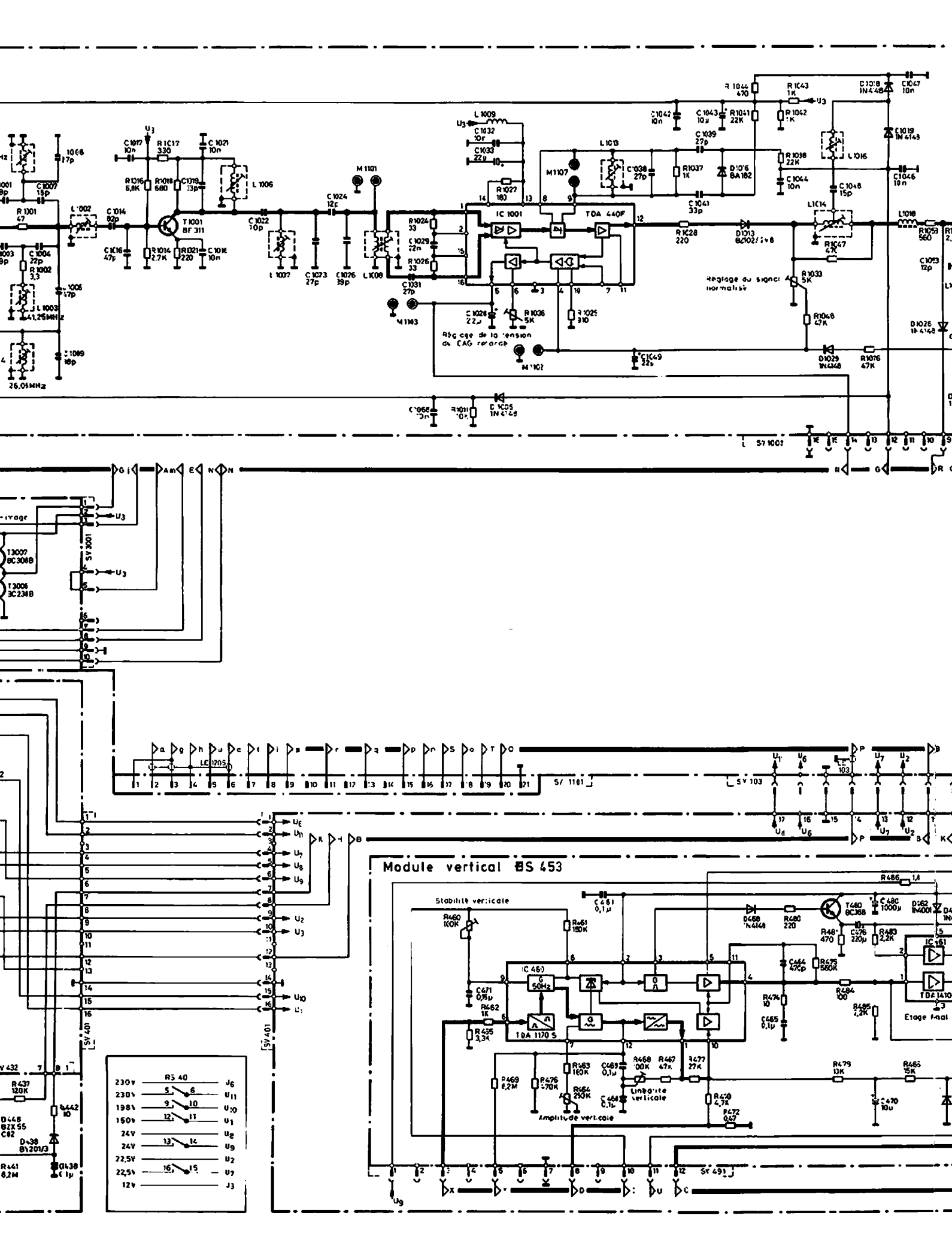
Module vertical BS 453
IC 1001
TDA 440F
T1001 BF 311
L1006
L1007
L1008
L1009
L1013
L1016
L1014
L1018
L1002
L1003
41,25MHz
26,05MHz
M1101
M1107
M1103
M1102
Réglage de la tension du CAG retardé
Réglage du signal normalisé
Stabilité verticale
Linéarité verticale
Amplitude verticale
IC 460
TDA 1170 S
TDA 1410
Etage final
T460 BC368
T3007 BC308B
T3006 BC238B
BS 40
230V
198V
150V
24V
22,5V
12V
SV 1001
SV 1101
SV 103
SV 401
SV 491
SV 1002

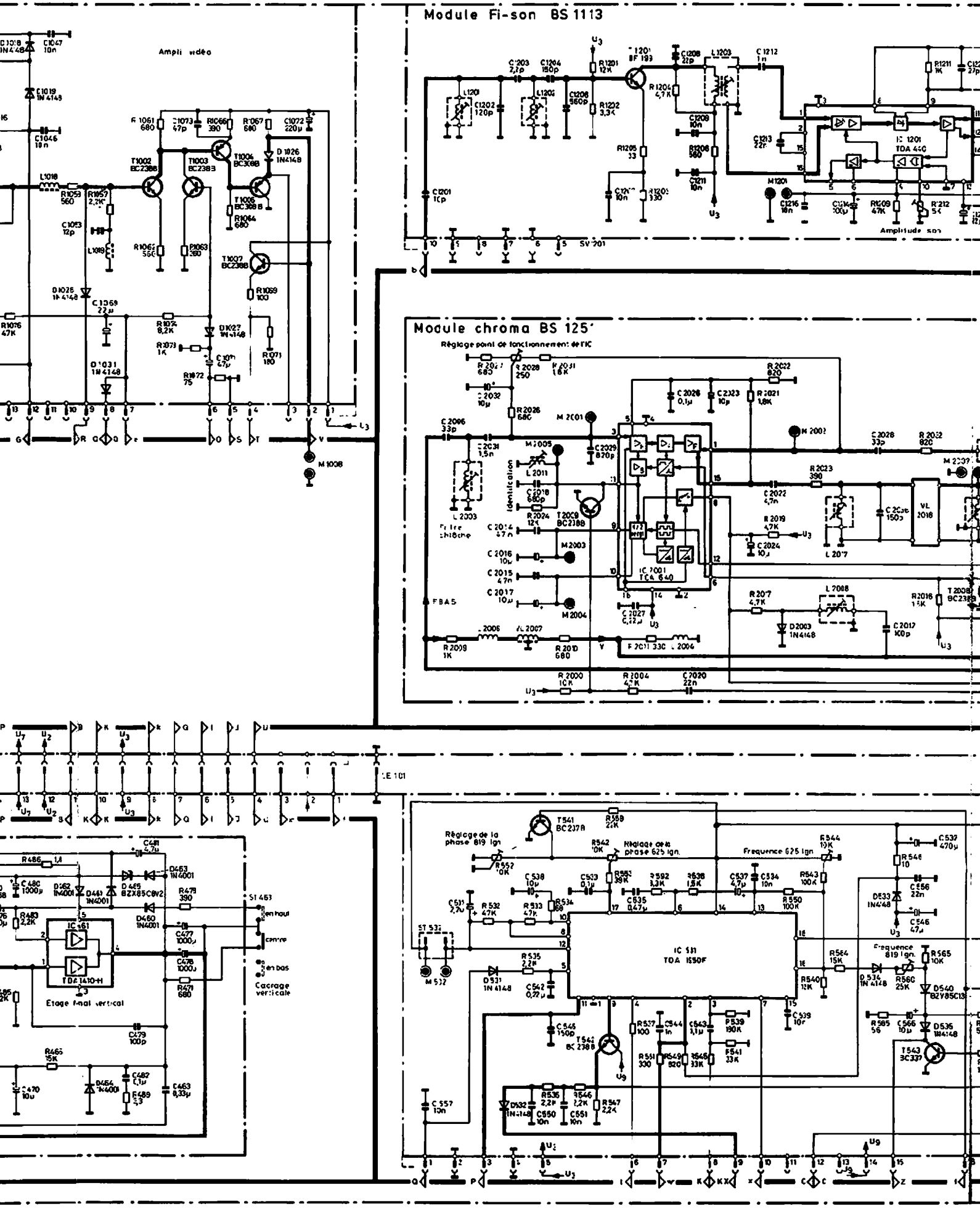
Ampli vidéo
Module Fi-son BS 1113
Module chroma BS 125'
Réglage point de fonctionnement de l'IC
Identification
Filtre chroma
FBAS
IC 2001
TC4 640
IC 201
TDA 440
Amplitude son
Etage final vertical
IC 501
TDA 1410-H
IC 501
TDA 1550F
Réglage de la phase 819 lgn
Réglage de la phase 625 lgn
Fréquence 625 lgn
Fréquence 819 lgn
Cadrage verticale
Centre
Haut
Bas

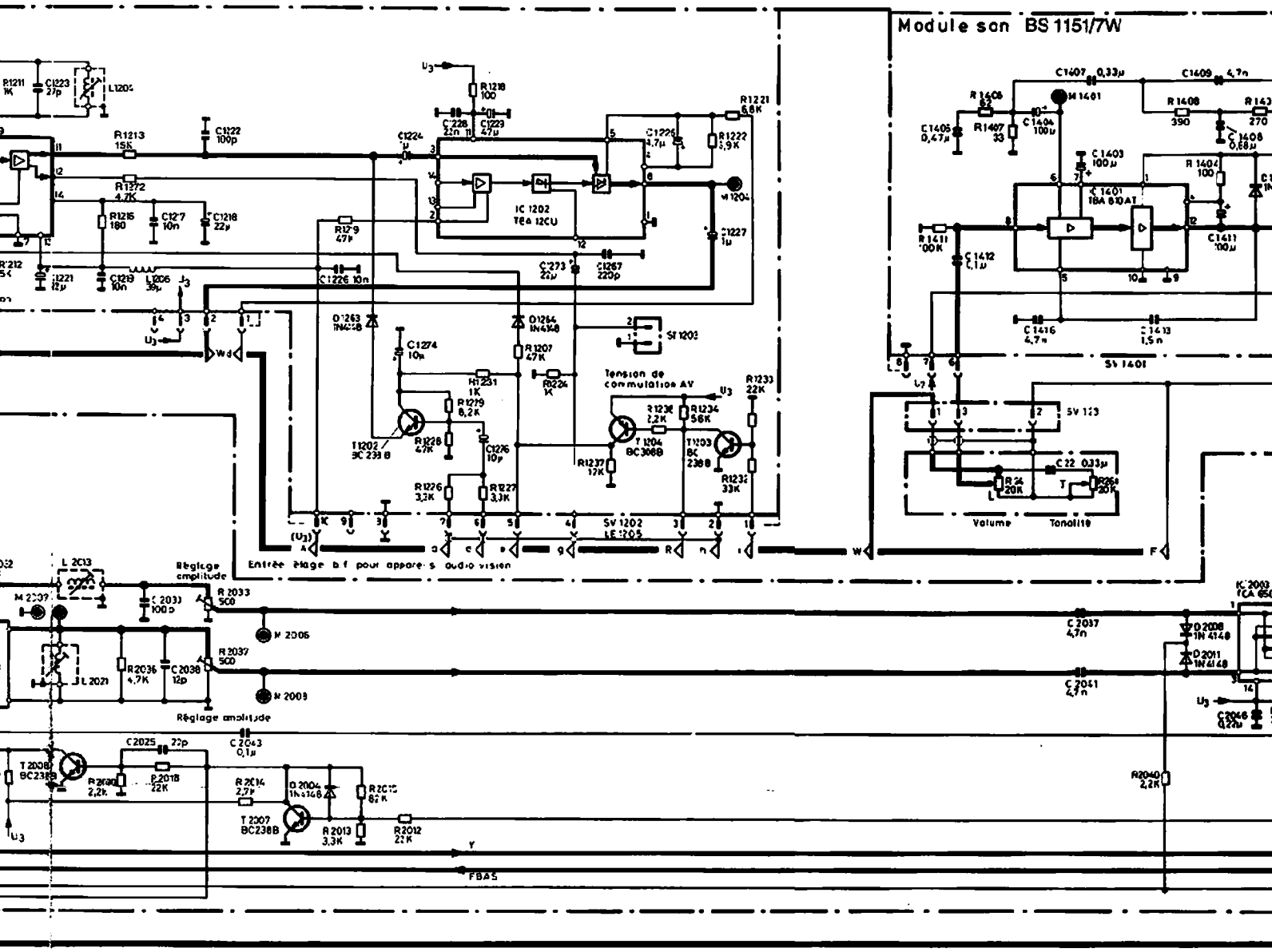
Module son BS 1151/7W
IC 1202
TEA 1210
Tension de commutation AV
Entrée étage b.f pour appareils audio vision
Réglage amplitude
Volume
Tonalité
FBAS

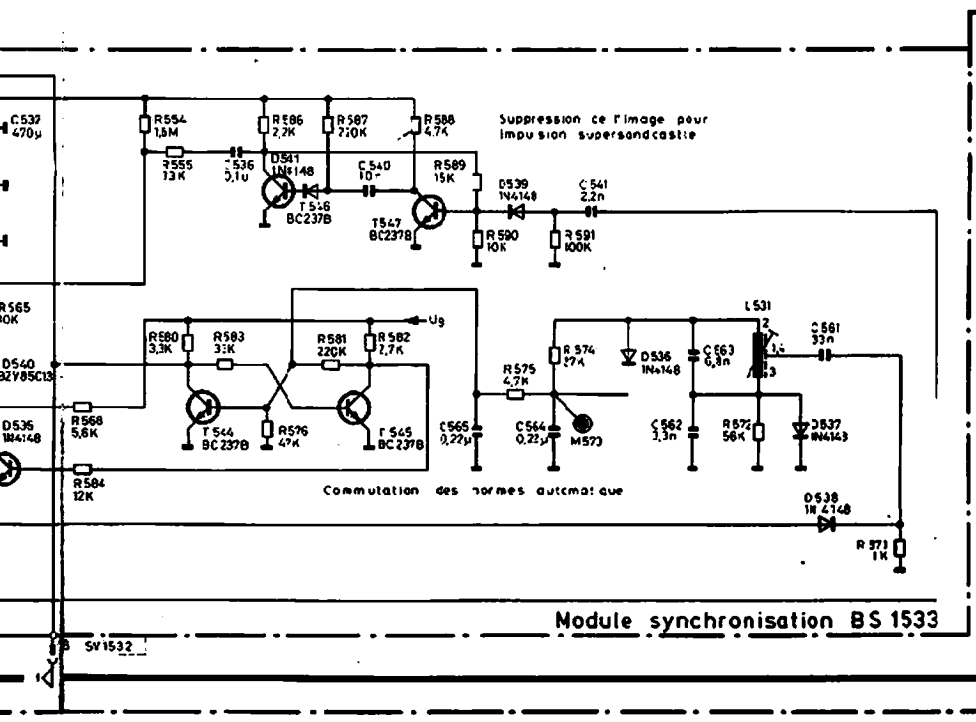
Suppression de l'image pour impulsion supersandcastle
Commutation des normes automatique
Module synchronisation BS 1533

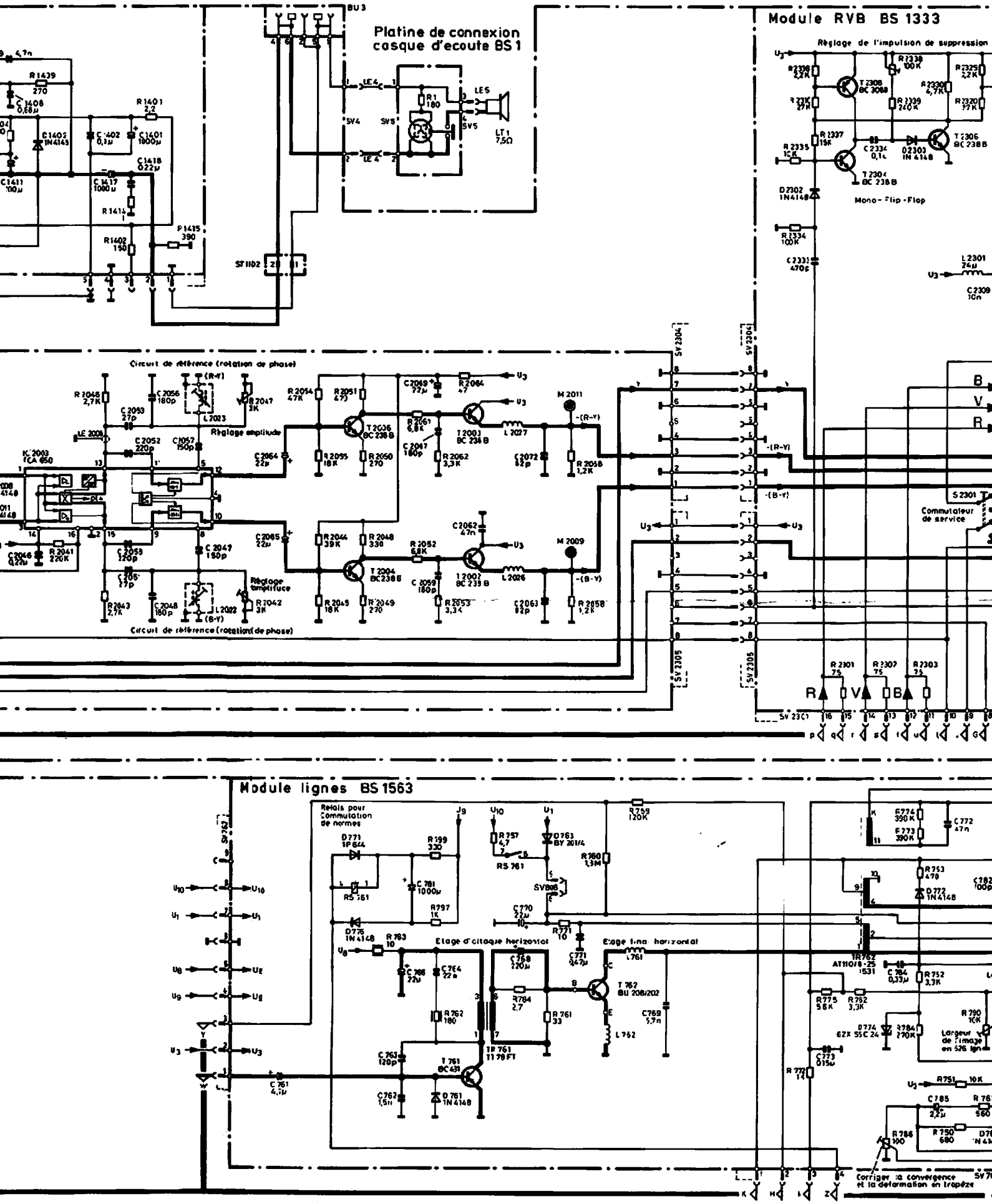
Platine de connexion casque d'ecoute BS 1
Module RVB BS 1333
Réglage de l'impulsion de suppression
Mono-Flip-Flop
Circuit de référence (rotation de phase)
Réglage amplitude
Commutateur de service
Module lignes BS 1563
Relais pour commutation de normes
Etage d'attaque horizontal
Etage final horizontal
Corriger la convergence et la déformation en trapèze

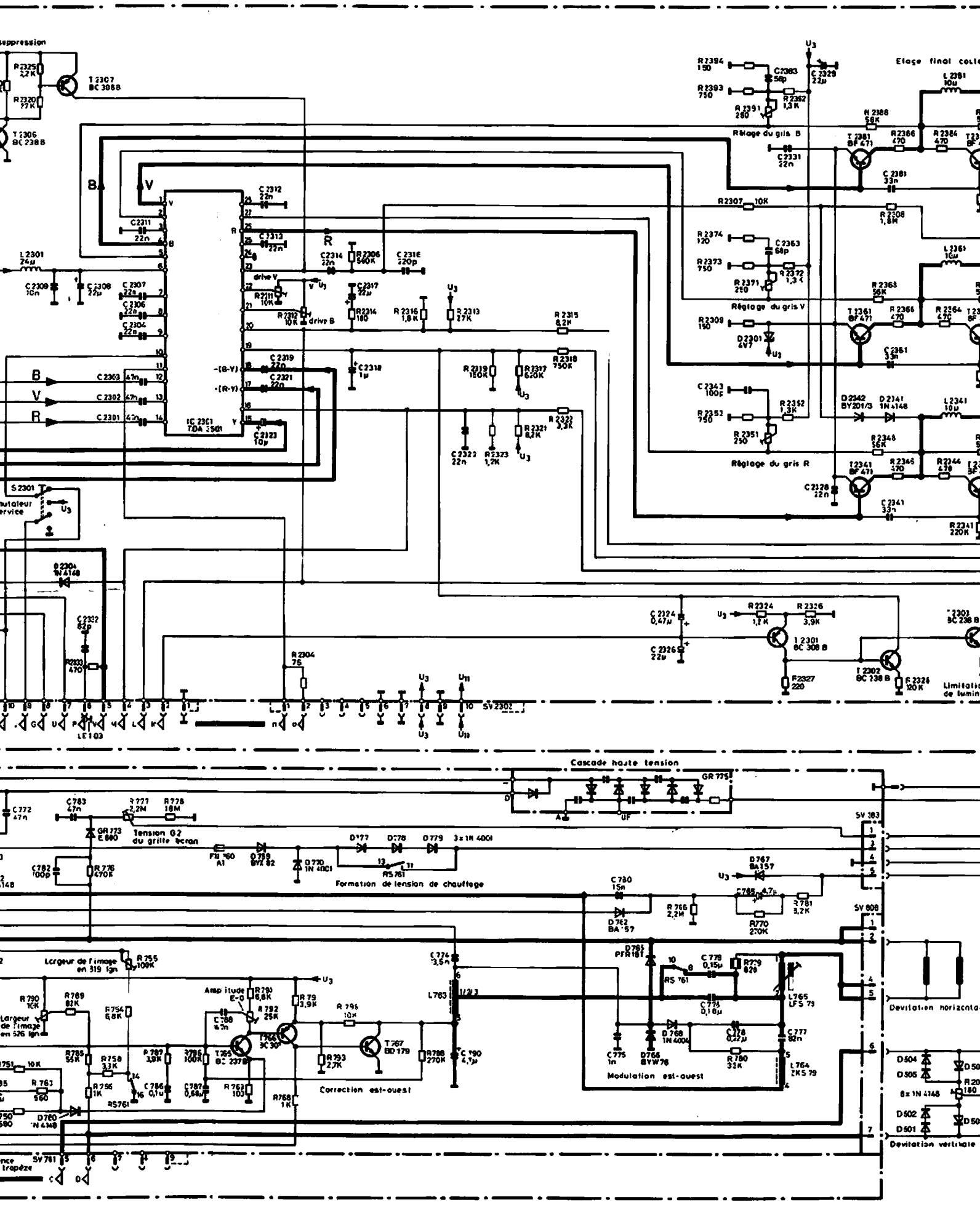
suppression
Etage final coll
Réglage du gris B
Réglage du gris V
Réglage du gris R
drive V
drive B
IC 2301
TDA 3501
Cascade haute tension
Tension G2
du grille écran
Formation de tension de chauffage
Largeur de l'image
en 319 lgn
Largeur
de l'image
en 526 lgn
Amplitude
E-O
Correction est-ouest
Modulation est-ouest
Déviation horizontale
Déviation verticale
Limitation
de lumin
Trapèze

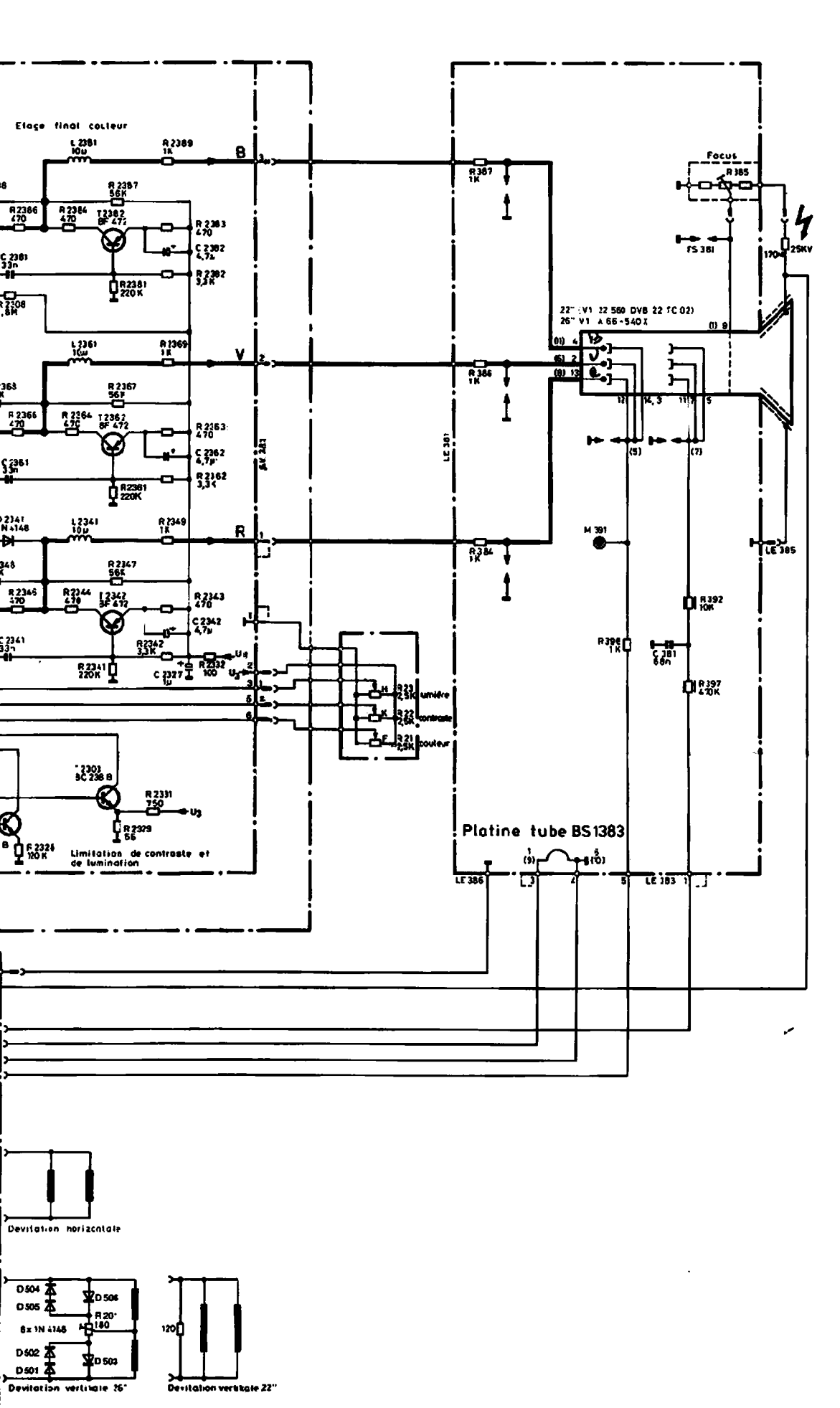
Etage final couleur
Limitation de contraste et de lumination
Platine tube BS1383
Focus
Devitation horizontale
Devitation verticale 26"
Devitation verticale 22"

TELEFUNKEN SERVICE

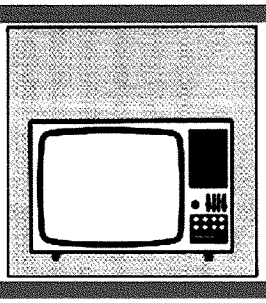

Complément au téléviseur couleur Colorimage Châssis 814 Colorimage Châssis 914A

No. d'ordre 319 621 324

Commande à distance à infrarouge SUPERCONTROL 508/512

Mesure de tensions continues: multimètre R_i = 50 kOhm/V

Emetteur à infrarouge BS 42

Schéma de principe

Attention!
Lorsque vous constatez que l'émetteur à infrarouge ne fonctionne pas correctement, veuillez verifier la pile et éventuellement la remplacer.
Tension de fonctionnement pour toutes les mesures: U_B = 8 V

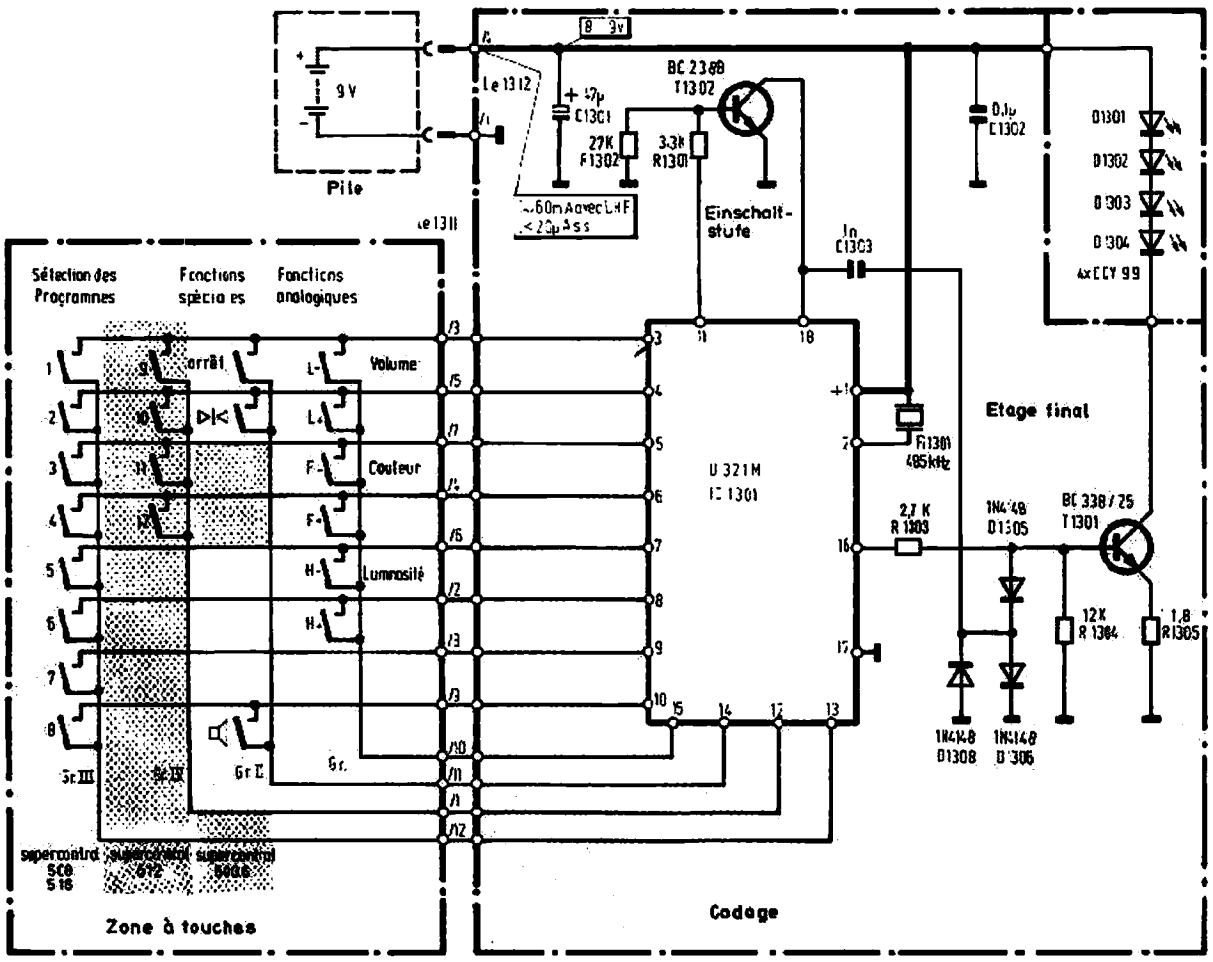

Emetteur à Infrarouge BS 42

Vue côté imprimé

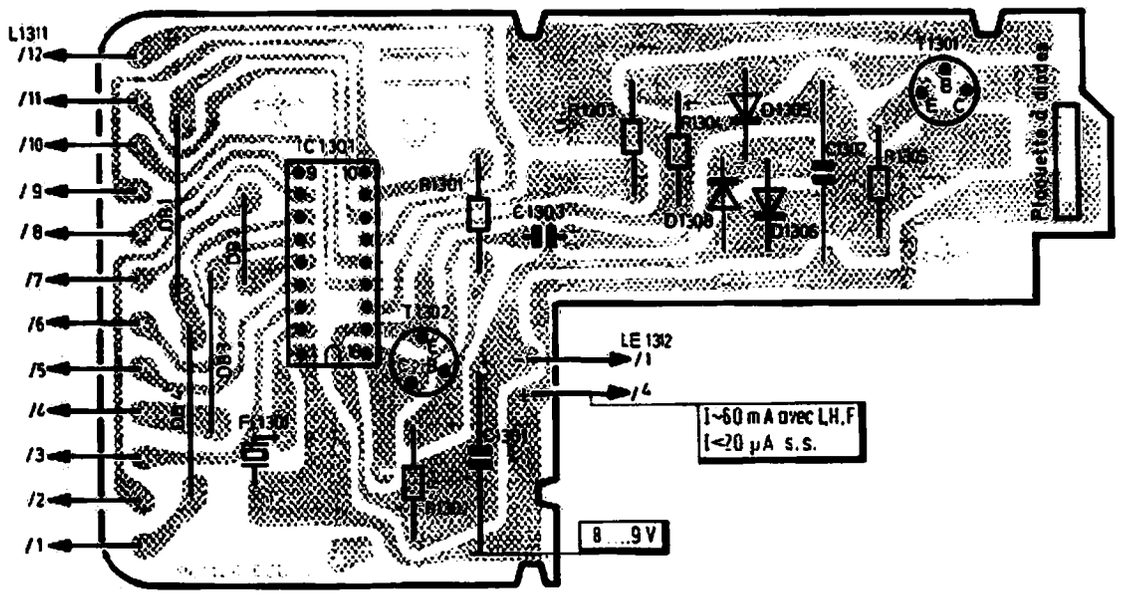

Conseils importants pour l'utilisation de composants MOS

Avant de toucher un composant MOS il faut veiller à ce que la personne, la place de travail, l'appareil ainsi que l'outillage utilisé soient au même potentiel.

(Amener l'équipotentiel en touchant les objets en question.)

Laisser les composants MOS aussi longtemps que possible dans leurs emballages d'origine (p. ex. mousse conductrice).

Toucher d'abord l'emballage conducteur utilisé pour le transport du composant et ensuite le composant lui-même.

Ne pas amener en contact les composants MOS ou toute platine équipée de ces composants sans dispositif de protection extérieur (contre les court-circuits) avec des matériaux ayant une charge électrostatique, comme par exemple: sacs ou feuilles en plastique, styropor, etc.

Ne pas souder sur des platines équipées de composants MOS. Le remplacement d'un composant MOS dans un circuit ne peut se faire que lorsque la tension d'alimentation a été coupée.

Lorsque la tension d'alimentation est coupée ne pas appliquer de signal d'entrée (générateur) aux composants MOS.

Pièces détachées

Important: Lors d'une commande de pièces détachées, indiquer le numéro de la pièce!

Position	Groupe de prix	Numéro de pièces	Description
BS 42		349 398 034	**Emetteur à rayons infrarouges FB 508**
1		309 787 995	boîtier, partie supérieure, 17 cont.
2		309 789 748	boîtier, partie inférieure
3		309 833 300	clapet émetteur
4	D	309 868 959	plaquette à 17 boutons
5	U*	309 843 924	compartiment à pile
6	H*	309 902 918	agrafe de fixation de la plaquette commutatrice
7	N*	309 950 920	curseur pour l'ouverture du clapet émetteur
BU 1301	A	309 689 912	support IC, 18 pôles
C 1301	V*	309 412 659	Elko 47 µF/16 V
D 1301-1304	E	309 327 030	diode lumineuse à gaz CQY 99
D 1305/1306/1308	K*	309 325 927	Diode 1 N 4148
FI 1301	D	309 160 818	filtre piézo-électrique 485 kHz
IC 1301	O	309 368 135	MOS-IC U 320 M
LE 1312	H	309 669 943	connecteur pour pile avec fiche
S 1301	N	309 659 107	plaquette commutatrice à 32 connexions
T 1301	W*	309 001 231	Transistor BC 338/40
T 1302	V*	309 001 949	Transistor BC 238 B
1		349 398 029	émetteur à rayons infrarouges FB 516
2		349 398 030	émetteur à rayons infrarouges FB 5016
3		309 787 990	boîtier, partie supérieure (25 fonctions)
4		309 789 742	boîtier, partie inférieure
5		309 787 991	boîtier, partie supérieure (28 fonctions)
6		309 789 743	boîtier, partie inférieure
7		309 833 314	clapet pour l'émetteur
8	D	309 868 957	plaquette à 25 touches
9	D	309 868 958	plaquette à 28 touches
10	U*	309 843 924	compartiment à pile
11	H*	309 902 918	agrafe de fixation de la plaquette
12	N*	309 950 920	curseur pour clapet émetteur
BU 1301	A	309 689 912	support IC, 18 pôles
C 1301	V*	309 412 659	AL-Elko 47 µF/16 V
D 1301-04	E	309 327 030	diode lumineuse à gaz CQY 99
D 1305/06/1308	K*	309 325 027	Diode 1 N 4148
FI 1301	D	309 160 818	filtre piézo-électrique 485 kHz
IC 1301	O	309 368 135	MOS-IC U 320 M
LE 1312	H	309 669 943	connecteur pour pil avec câble
S 1301	N	309 659 107	plaquette à 32 connexions
T 1301	W*	309 001 231	Transistor BC 338/25-40
T 1302	C	309 001 949	Transistor BC 238 B

Position	Groupe de prix	Numéro de pièces	Description
BS 48		349 370 969	**Récepteur à rayons infrarouges FB 5000**
BU 1280	E	309 689 915	support IC, 28 pôles
C 1215/16	B	309 410 102	Elko 1 µF/50 V
C 1217	T*	309 411 673	Elko 22 µF/25 V
C 1230/60	P*	309 411 677	Elko 10 µF/25 V
C 1240/50	W*	309 410 641	Elko 4,7 µF/25 V
C 1278	A	309 461 993	Elko 1 µF/35 V
D 1215/16/42/51/60-63/70/71/80	P*	309 325 027	Diode 1 N 4148
D 1285	T*	309 325 951	Diode 1 N 4001
FI 1280	D	309 160 818	filtre piézo-électrique 485 kHz
IC 1270	I	309 368 081	IC-78 M 12
IC 1280	U	309 368 157	MOS-IC U 317 M
L 1220/21	G	309 249 122	bobine de démodulation 28 mH
R 1233	U*	309 509 046	résistance variable 5 KOhm/0,07 W
ST 923/1201/1306/2245	K*	309 650 949	connecteur à 3 pôles
ST 1245/1305		309 650 953	connecteur à 3 pôles
ST 1281	A	309 650 955	connecteur à 11 pôles
T 1220	T*	309 001 241	Transistor BC 238 C
T 1221/22/30/40/50/61/70	C	309 001 949	Transistor BC 238 B
T 1260	D	309 001 812	Transistor BC 237 B
BS 48		349 370 964	préampli à rayons infrarouges
C 1206	U*	309 410 672	TA-Elko 1 µF/35 V
D 1201	J	309 327 029	Foto-Pin-Diode BPW 34
D 1202	R*	309 325 927	Diode 1 N 4148
IC 1201	I	309 368 134	IC-TDA 4180
T 1202	B	309 001 143	Transistor BC 237 B
BS 45	MA	349 370 979	**Préampli à infrarouge 2 A avec câble 850 mm**
C 1	A	309 461 993	TA-Elko 10 µF/35 V
D 501	J	309 327 029	Foto-Diode BPW 34
D 502/503	R*	309 325 927	Diode 1 N 4148
IC 401	E	309 368 227	IC-LF 351 N
IC 402		309 368 235	IC-TL 071 CPR
T 451	B	309 001 012	Transistor BC 239 B

Brochage des transistors



BC 237, BC 238 A
BC 238 B, BC 238 C
BC 308 B, BC 337/16



BF 311

Récepteur à infrarouge 5000 BS 48 avec préamplificateur BS 45

Schéma de principe

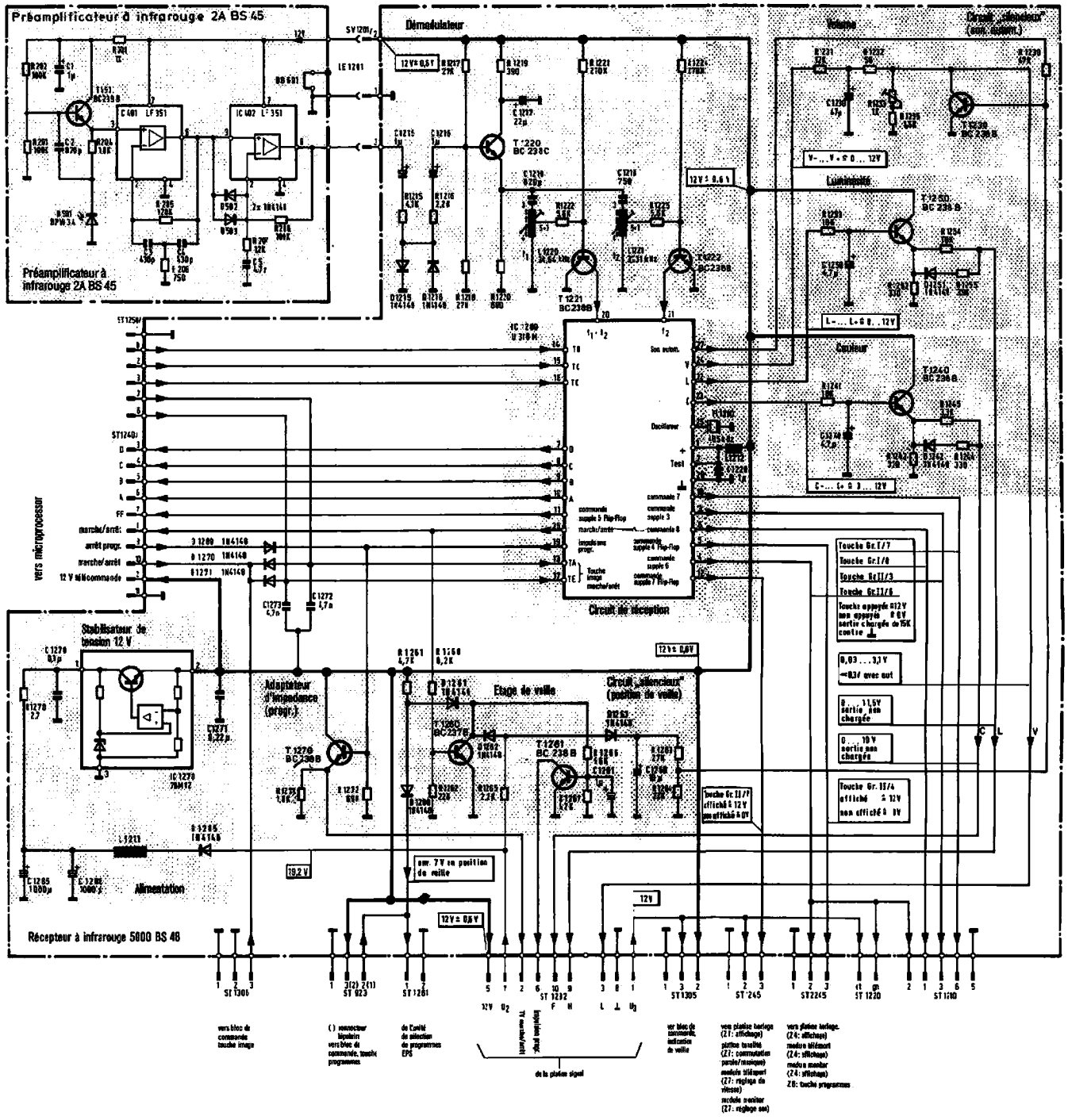

Récepteur à infrarouge 5000 BS 48

Vue côté imprimé

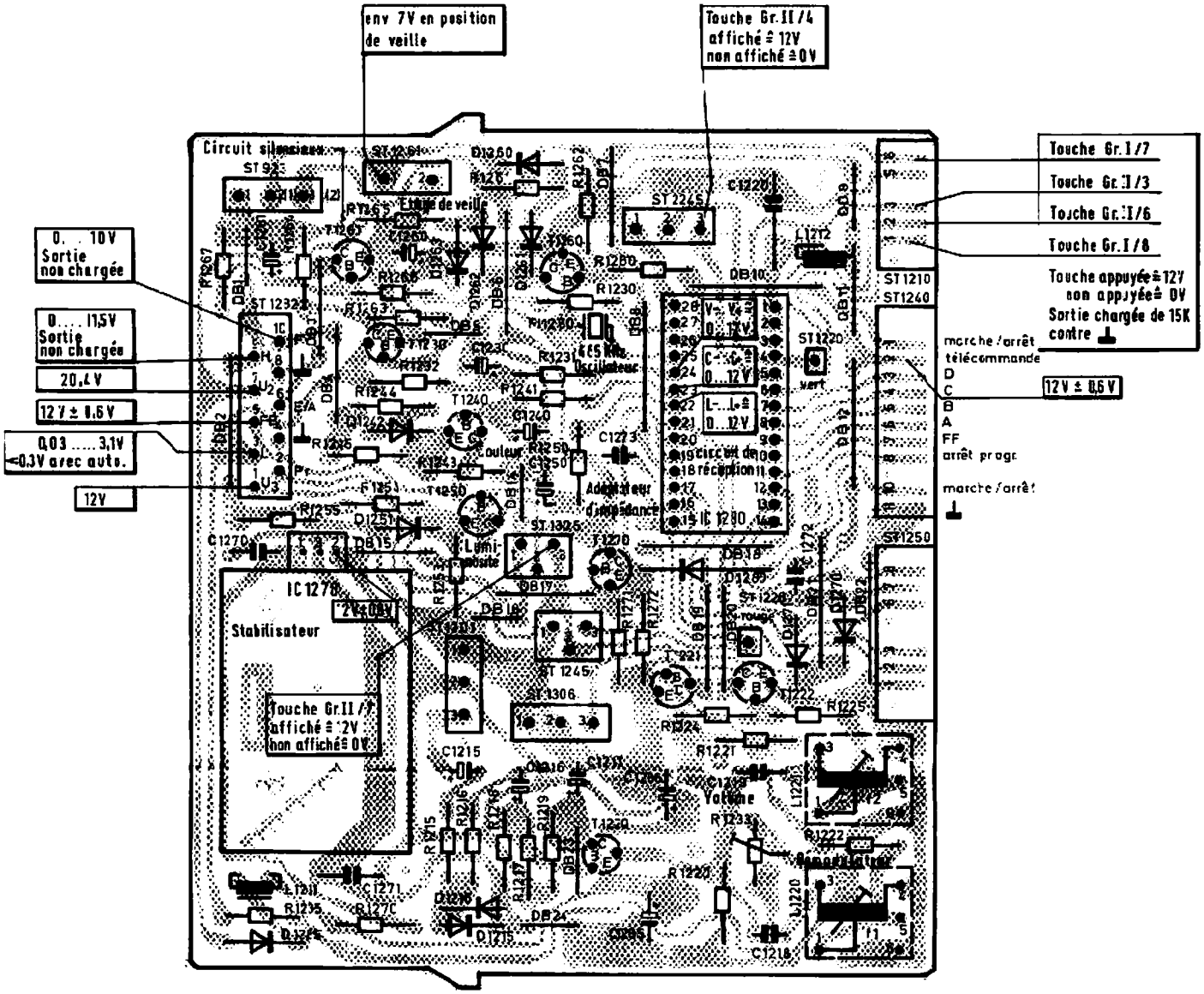

Préamplificateur BS 45

